www.newMaker.com

中华人民共和国国家标准

UDC 621.961.02

GB 2864.1—81

冷冲模导正销　A型导正销

Pilot pin of cold press dies
Pilot pin, type A

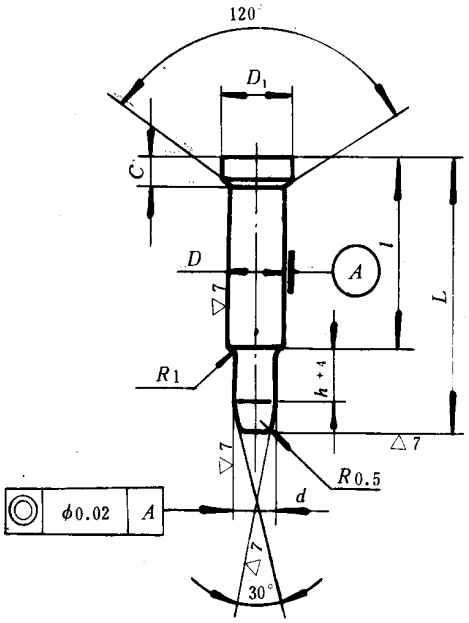

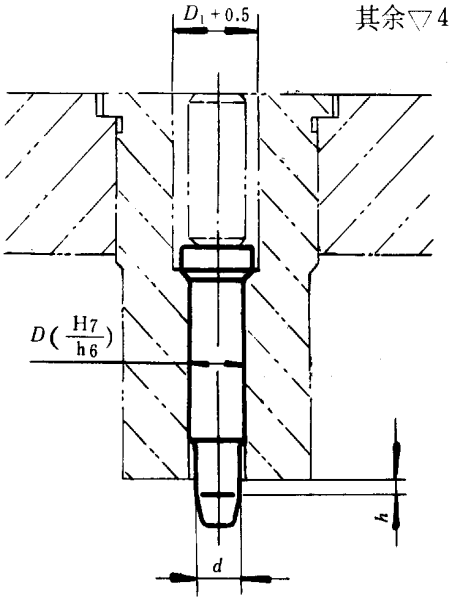

标记示例：

直径d=6mm、长度L=28mm的A型导正销：

导正销　A6×28　GB 2864.1—81

mm

d(h6)		D(h6)		D_1	L	l	C
基本尺寸	极限偏差	基本尺寸	极限偏差				
<3	0 -0.006	5	0 -0.008	8	24	14	2
>3～6	0 -0.008	7	0 -0.009	10	28	18	
>6～8	0 -0.009	9		12	32	20	3
>8～10		11	0 -0.011	14	34	22	
>10～12	0 -0.011	13		16	36	24	

注：h尺寸设计时确定。

材料：T8A　GB 1298—77。

热处理：硬度HRC 50～54。

技术条件：按GB 2870—81的规定。

国家标准总局1981-12-29发布　　1984-01-01实施